Class 150 RJ

Diameter (inches)	Outside diam.	Inside diam.	Pce. Thk.	Handle width		Handle thk.	Handle length	Unit weight
	R	d	St	D	f	G	C	Kg.
1/2"	-	-	-	-	-	-	-	-
3/4"	-	-	-	-	-	-	-	-
1"	63,5	26,6	47,6	-	-	-	-	1,0
1.1/2"	82,5	40,9	47,6	-	-	-	-	1,5
2"	101,5	54,8	47,6	-	-	-	-	2,2
3"	133,5	82,8	47,6	-	-	-	-	3,3
4"	171,7	108,2	47,6	30	6	15	-	5,3
6"	219,0	161,5	47,6	30	6	15	-	6,5
8"	273,0	211,6	47,6	30	6	15	-	8,9
10"	330,0	264,7	47,6	35	8	15	140	11,6
12"	406,5	314,7	47,6	35	8	15	140	19,8
14"	425,5	346,0	47,6	35	8	15	160	18,3
16"	482,5	396,8	47,6	40	10	20	160	22,5
18"	546,0	447,6	47,6	40	10	20	160	29,2
20"	597,0	469,9	47,6	40	10	20	170	40,5
22"	647,5	547,7	47,6	45	12	20	170	35,7
24"	711,0	596,9	47,6	45	12	20	200	44,6

Class 300 RJ

Diameter (inches)	Outside diam.	Inside diam.	Pce. Thk.	Handle width		Handle thk.	Handle length	Unit weight
	R	d	St	D	f	G	C	Kg.
1/2"	51,0	15,8	46,0	-	-	-	-	0,7
3/4"	63,5	21,0	47,6	-	-	-	-	1,1
1"	70,0	26,6	47,6	-	-	-	-	1,3
1.1/2"	90,5	40,9	47,6	-	-	-	-	1,9
2"	108,0	54,8	50,8	-	-	-	-	2,8
3"	146,0	82,8	50,8	-	-	-	-	4,6
4"	174,5	108,2	50,8	30	6	15	-	6,0
6"	241,5	161,5	50,8	30	6	15	130	10,3
8"	301,5	211,6	50,8	30	6	15	140	14,7
10"	355,5	264,7	50,8	35	8	15	150	18,0
12"	413,0	314,7	50,8	35	8	15	160	22,8
14"	457,0	346,0	50,8	35	8	15	160	28,4
16"	508,0	396,8	50,8	40	10	20	180	32,1
18"	574,5	447,6	50,8	40	10	20	180	41,4
20"	635,0	469,9	54,0	40	10	20	180	61,9
22"	686,0	547,7	57,2	45	12	20	210	61,3
24"	749,5	596,9	57,2	45	12	20	210	73,8

Class 600 RJ

Diameter (inches)	Outside diam.	Inside diam.	Pce. Thk.	Handle width		Handle thk.	Handle length	Unit weight
	R	d	St	D	f	G	C	Kg.
1/2"	51,0	15,8	46,0	-	-	-	-	0,7
3/4"	63,5	21,0	47,6	-	-	-	-	1,1
1"	70,0	26,6	47,6	-	-	-	-	1,3
1.1/2"	90,5	40,9	47,6	-	-	-	-	1,9
2"	108,0	54,8	50,8	-	-	-	-	2,8
3"	146,0	82,8	50,8	-	-	-	-	4,6
4"	174,5	108,2	50,8	30	6	15	-	6,0
6"	241,5	161,5	50,8	30	6	15	150	10,3
8"	301,5	211,6	50,8	30	6	15	150	14,7
10"	355,5	264,7	50,8	35	8	15	170	18,0
12"	413,0	314,7	50,8	35	8	15	170	22,8
14"	457,0	346,0	50,8	35	8	15	170	28,4
16"	508,0	396,8	50,8	40	10	20	180	32,1
18"	574,5	447,6	50,8	40	10	20	180	41,4
20"	635,0	469,9	54,0	40	10	20	210	61,9
22"	686,0	547,7	57,2	45	12	20	230	61,3
24"	749,5	596,9	57,2	45	12	20	230	73,8

Class 900 RJ

Diameter (inches)	Outside diam.	Inside diam.	Pce. Thk.	Handle width		Handle thk.	Handle length	Unit weight
	R	d	St	D	f	G	C	Kg.
1/2"	-	-	-	-	-	-	-	-
3/4"	-	-	-	-	-	-	-	-
1"	-	-	-	-	-	-	-	-
1.1/2"	-	-	-	-	-	-	-	-
2"	-	-	-	-	-	-	-	-
3"	155,5	82,8	50,8	-	-	-	-	5,5
4"	181,0	108,2	50,8	30	6	15	-	6,7
6"	241,5	161,5	50,8	30	6	15	155	10,3
8"	308,0	211,6	50,8	30	6	15	155	16,0
10"	362,0	264,7	50,8	35	8	15	170	19,5
12"	419,0	314,7	50,8	35	8	15	170	24,4
14"	466,5	346,0	57,2	35	8	15	170	35,2
16"	524,0	396,8	57,2	40	10	20	190	42,1
18"	593,5	447,6	60,3	40	10	20	190	57,5
20"	647,5	469,9	60,3	40	10	20	225	75,1
22"	-	547,7	-	45	12	20	-	
24"	771,5	596,9	66,7	45	12	20	250	100,1

Class 1500 RJ

Diameter (inches)	Outside diam.	Inside diam.	Pce. Thk.	Handle width		Handle thk.	Handle length	Unit weight
	R	d	St	D	f	G	C	Kg.
1/2"	60,5	15,8	47,6	-	-	-	-	1,0
3/4"	66,5	21,0	47,6	-	-	-	-	1,2
1"	71,5	26,6	47,6	-	-	-	-	1,3
1.1/2"	92,0	40,9	47,6	-	-	-	-	2,0
2"	124,0	54,8	50,8	-	-	-	-	3,9
3"	168,5	82,8	50,8	-	-	-	-	6,9
4"	193,5	108,2	50,8	30	6	15	-	8,2
6"	247,5	161,5	54,0	30	6	15	160	11,9
8"	317,5	211,6	57,2	30	6	15	170	20,1
10"	371,5	264,7	57,2	35	8	15	190	24,4
12"	438,0	314,7	63,5	35	8	15	190	37,0
14"	489,0	346,0	66,7	35	8	15	200	50,0
16"	546,0	396,8	69,9	40	10	20	240	61,7
18"	613,0	447,6	69,9	40	10	20	250	77,0
20"	673,0	469,9	69,9	40	10	20	260	101,9
22"	-	547,7	-	45	12	20	-	-
24"	794,0	596,9	76,2	45	12	20	280	131,2

Class 2500 RJ

Diameter (inches)	Outside diam.	Inside diam.	Pce. Thk.	Handle width		Handle thk.	Handle length	Unit weight
	R	d	St	D	f	G	C	Kg.
1/2"	65,0	15,8	47,6	-	-	-	-	1,2
3/4"	73,0	21,0	47,6	-	-	-	-	1,5
1"	82,5	26,6	47,6	-	-	-	-	1,8
1.1/2"	114,5	40,9	50,8	-	-	-	-	3,6
2"	133,5	54,8	50,8	-	-	-	-	4,7
3"	168,5	82,8	54,0	-	-	-	-	6,9
4"	203,0	108,2	57,2	30	6	15		10,0
6"	279,5	161,5	60,0	30	6	15	190	18,7
8"	339,5	211,6	63,5	30	6	15	190	26,6
10"	425,5	264,7	69,9	35	8	15	220	44,3
12"	495,5	314,7	69,9	35	8	15	220	64,3
14"	NOT FORECAST BY STANDARD							
16"								
18"								
20"								
22"								
24"								

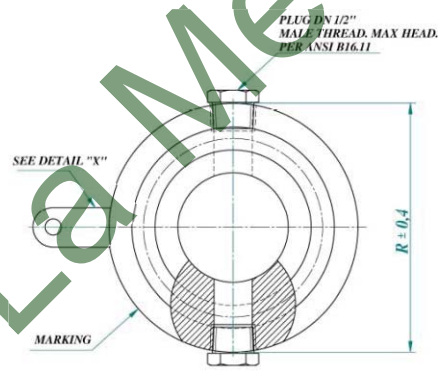

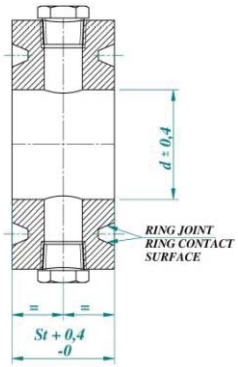

FACING: RJ

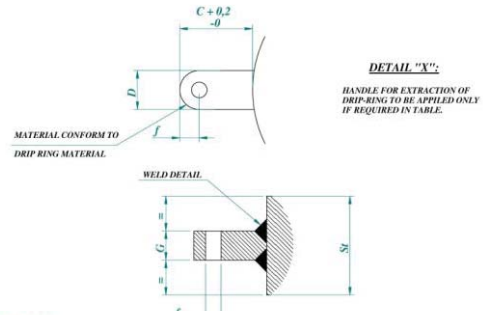

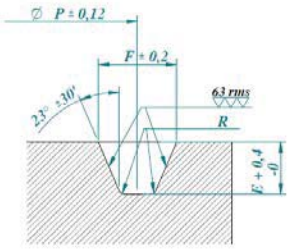

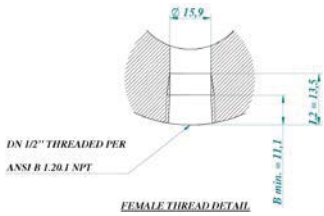

Notes:
1) Particular ring joint P, F, E and r in according to standard API 6A.
2) Each piece to be fitted with two hex head threaded plugs, conform to ASME B16.11, of a material corresponding to drip-ring material.
3) All weights are estimated.
4) One hole ¾"NPT or two holes ½" NPT.
5) RTJ details as per B16.20

La Meccanica Padana SRL

La Meccanica Padana Srl - Via RISCASSI 1/A - 29010 San Nicolo` (PIACENZA) - ITALY - www.meccanicapadana.com
Tel: 0039-0523-762020(4 lines) - Fax: 0039-0523-762016 / 762856 / 760302 - meccanica@meccanicapadana.com